KSH Hadzhidimitrov

КСХ-Хаджидимитров ЕООД София, кв.Враждебна, ул. 3-та, 4 тел.: 02/ 943 45 34 www.obkov.com /e-mail: office@obkov.com

Компоненти за плъзгане Alpha за 8-10 мм стъкло

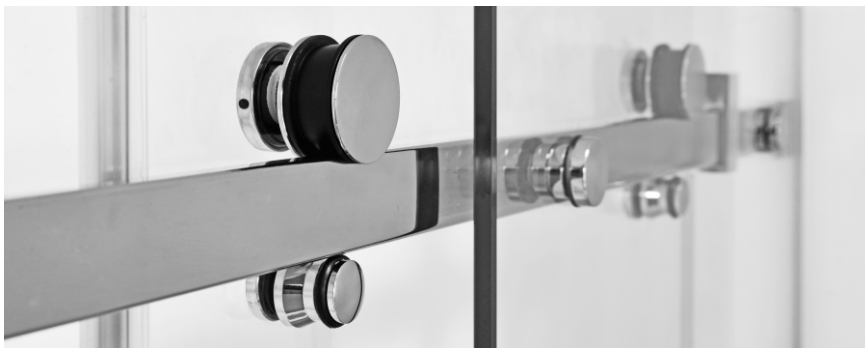

ВАРИАНТ 1

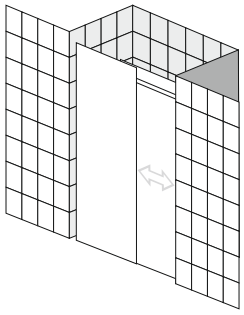

1. S002-1-2 - 2 бр.
2. S002-3-2 - 2 бр.
3. S002-2-2 - 2 бр.
4. S002-4-2 - 2 бр.
5. S014-11-2 - 0 бр.
6. S001-3-1 - 0 бр.
7. S002-5-2 - 2 бр.
8. S014-6-1 - 1 бр.
9. S002-7-1 - 1 бр.
10. S002-8-2 - 1 бр.

Цена: 523,60 лв.

ВАРИАНТ 2

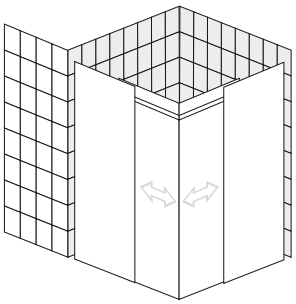

1. S002-1-2 - 4 бр.
2. S002-3-2 - 4 бр.
3. S002-2-2 - 4 бр.
4. S002-4-2 - 2 бр.
5. S014-11-2 - 0 бр.
6. S001-3-1 - 1 бр.
7. S002-5-2 - 4 бр.
8. S014-6-1 - 2 бр.
9. S002-7-1 - 2 бр.
10. S002-8-2 - 1 бр.

Цена: 883,90 лв.

ВАРИАНТ 3

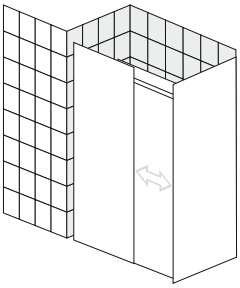

1. S002-1-2 - 2 бр.
2. S002-3-2 - 2 бр.
3. S002-2-2 - 2 бр.
4. S002-4-2 - 2 бр.
5. S014-11-2 - 1 бр.
6. S001-3-1 - 0 бр.
7. S002-5-2 - 2 бр.
8. S014-6-1 - 1 бр.
9. S002-7-1 - 1 бр.
10. S002-8-2 - 1 бр.

Цена: 541,70 лв.

ВАРИАНТ 4

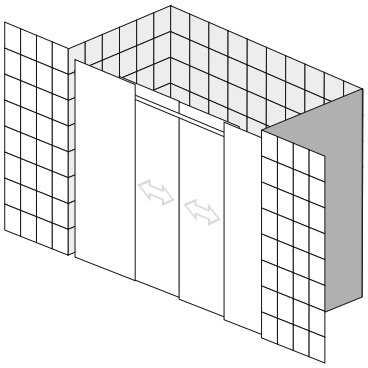

1. S002-1-2 - 4 бр.
2. S002-3-2 - 4 бр.
3. S002-2-2 - 4 бр.
4. S002-4-2 - 2 бр.
5. S014-11-2 - 0 бр.
6. S001-3-1 - 0 бр.
7. S002-5-2 - 4 бр.
8. S014-6-1 - 2 бр.
9. S002-7-1 - 2 бр.
10. S002-8-2 - 1 бр.

Цена: 843,70 лв.

KSH Hadzhidimitrov
КСХ-Хаджидимитров ЕООД София, кв.Враждебна, ул. 3-та, 4 тел.: 02/ 943 45 34 www.obkov.com /e-mail: office@obkov.com

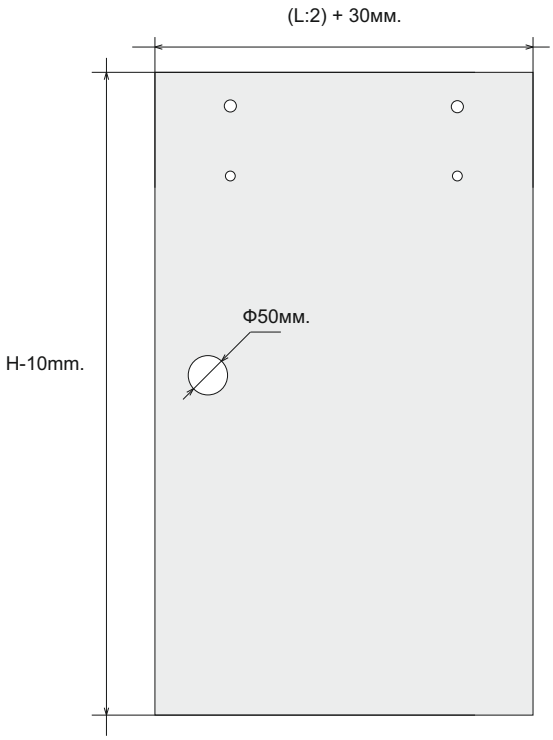

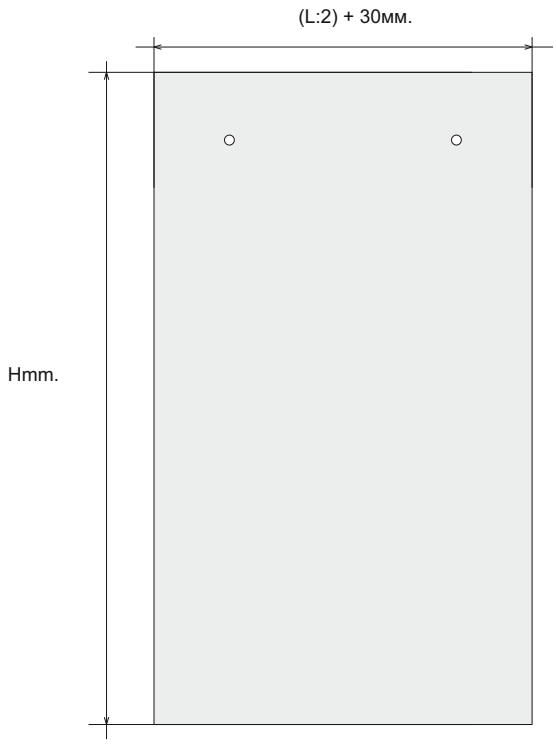

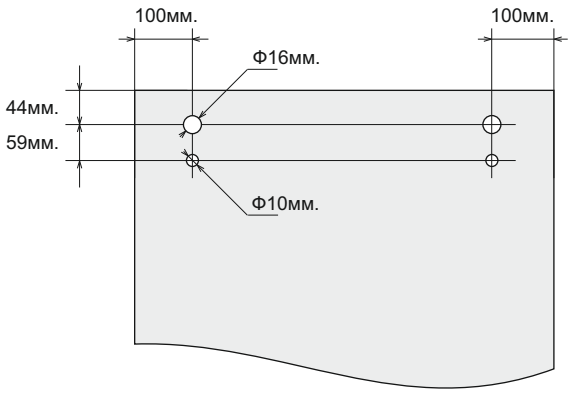

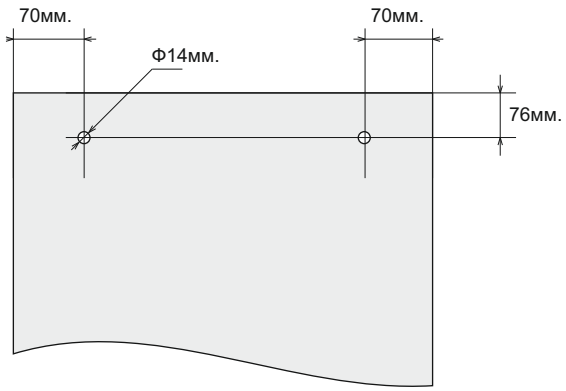

Разпробиване на фикс, за вариант 3:

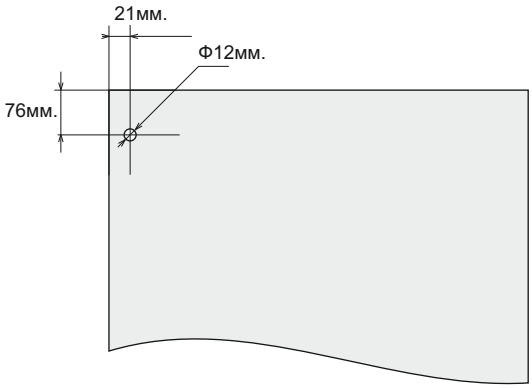

2020

KSH Hadzhidimitrov

КСХ-Хаджидимитров ЕООД София, кв.Враждебна, ул. 3-та, 4 тел.: 02/ 943 45 34 www.obkov.com /e-mail: office@obkov.com

Компоненти за плъзгане Leglass за 8 мм стъкло /опция плавно/

ВАРИАНТ 1

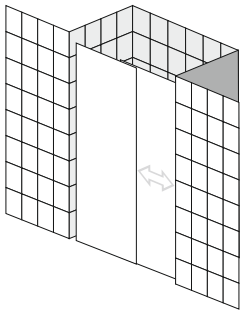

Заб.: Не е включена дръжка

02-LEG01-145 - С РЕЛСА 150 СМ

1. 02-6001/145 - 1 бр.
2. 02-6002/145 - 1 бр.
3. 02-6062/ECO - 1 бр.

Цена: 529,00лв.

02-LEG01-210 - С РЕЛСА 220 СМ

1. 02-6062/ECO - 1 бр.
2. LG01.509.190.E3/00-2.2 - 1 бр.
3. LG02.509.191.E3/00-2.2 - 1 бр.

Цена: 700,00лв.

ВАРИАНТ 2

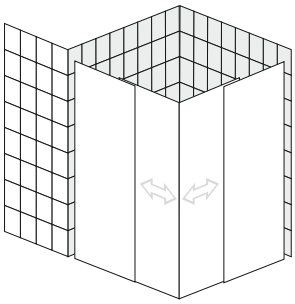

Заб.: Не е включена дръжка

02-LEG02-210 - С РЕЛСА 220 СМ

1. LG01.509.190.E3/00-2.2 - 1 бр.
2. LG02.509.191.E3/00-2.2 - 1 бр.
3. 02-6062/ECO - 2 бр.
4. 02-6006 - 1 бр.

Цена: 1 098,00лв.

ВАРИАНТ 3

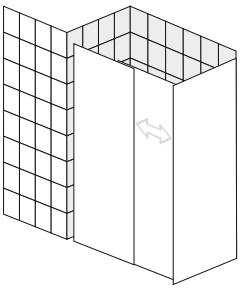

Заб.: Не е включена дръжка

02-LEG03-145 - С РЕЛСА 150 СМ

1. 02-6001/145 - 1 бр.
2. 02-6002/145 - 1 бр.
3. 02-6062/ECO - 1 бр.
4. 02-6005 - 1бр.

Цена: 562,00лв.

02-LEG03-210 - С РЕЛСА 220 СМ

1. LG01.509.190.E3/00-2.2 - 1 бр.
2. LG02.509.191.E3/00-2.2 - 1 бр.
3. 02-6062/ECO - 1 бр.
4. 02-6005 - 1бр.

Цена: 734,00лв.

ВАРИАНТ 4

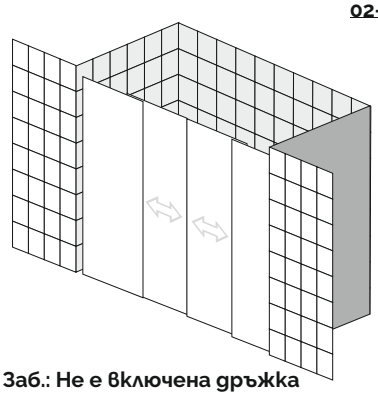

Заб.: Не е включена дръжка

02-LEG04-210 - С РЕЛСА 210 СМ

1. LG01.509.190.E3/00-2.2 - 1 бр.
2. LG02.509.191.E3/00-2.2 - 1 бр.
3. 02-6062/ECO - 2 бр.

Цена: 998,00лв.

Заб.: За плавно отваряне и затваряне се добавят по 340,00 лв към обкова за 1 врата.

https://youtu.be/ErY8gRkjIpQ

KSH Hadzhidimitrov
КСХ-Хаджидимитров ЕООД София, кв.Враждебна, ул. 3-та, 4 тел.: 02/ 943 45 34 www.obkov.com /e-mail: office@obkov.com

Елементите , които са включени в цената на описаните варианти

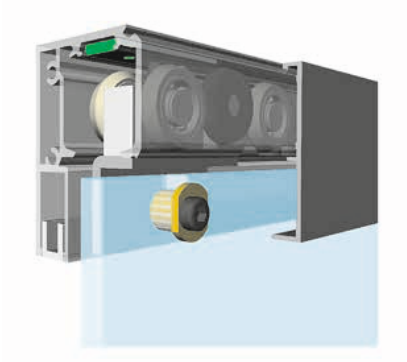

арт. 02-6062/ECO

Комплект колички за **1 врата**, 2 стопера, 2 планки за монтаж на стена,
подов водач за стъкло 8 мм със захващане към профила на фиксираното стъкло.

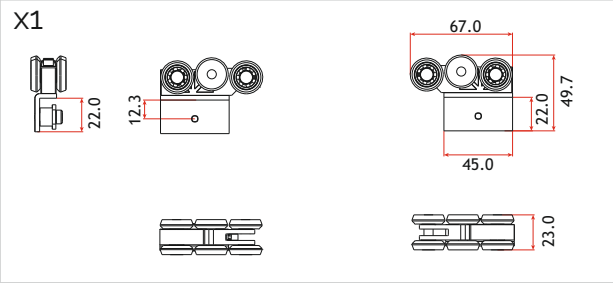

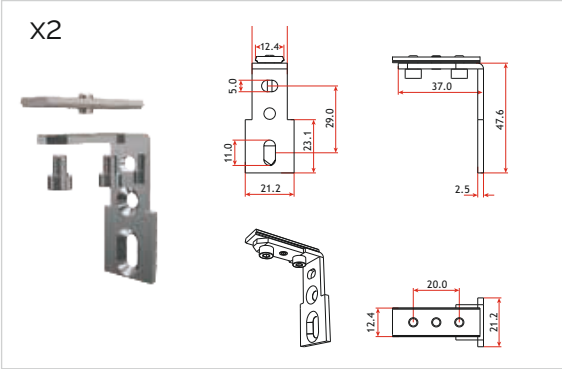

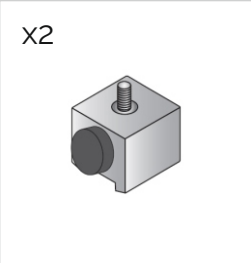

Комплектът изисква използването на профил за фиксиране на неподвижното стъкло към пода.

арт. 02-6001/145 см
арт. 02-6001/220 см

Релса с фикс, полиран алуминий.

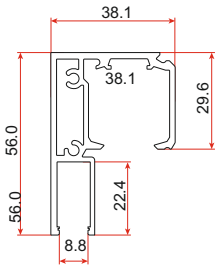

арт. 02-6002/145 см
арт. 02-6002/220 см

Покриващ капак за релса, полиран алуминий.

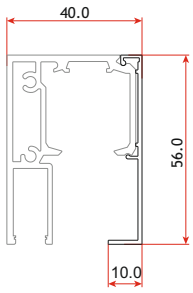

KSH Hadzhidimitrov
КСХ-Хаджидимитров ЕООД София, кв.Враждебна, ул. 3-та, 4 тел.: 02/ 943 45 34 www.obkov.com /e-mail: office@obkov.com

Елементи, които са включени в цената на описаните варианти

арт. 02-6005

Тапа шина за стъкло (при вариант 3)

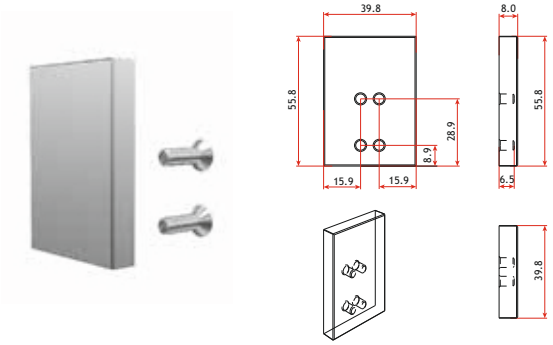

арт. 02-6006

Конектор релса-релса на 90 гр. (при вариант 2)

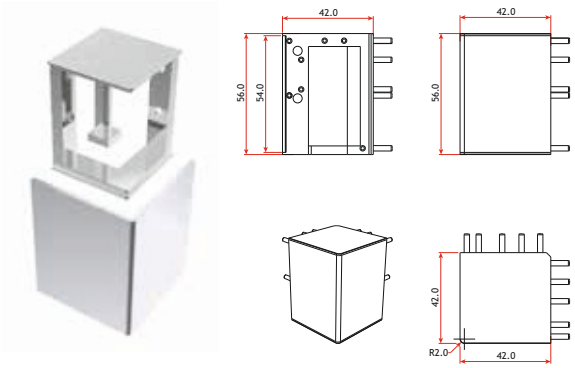

Позиция на стоперите и планките за стена при варианти 1 и 3

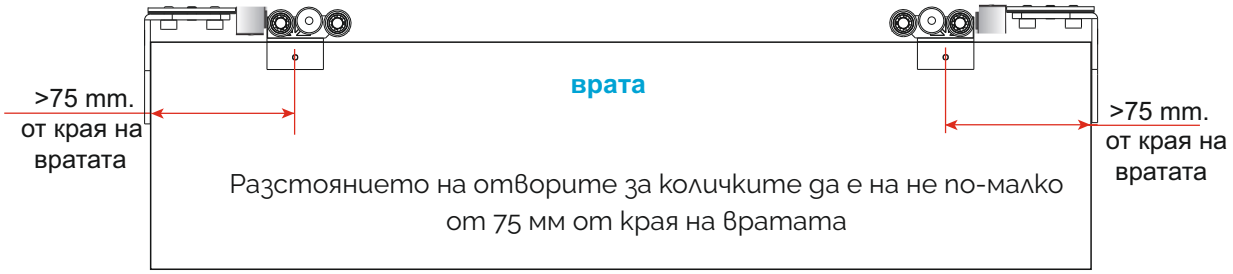

Фиксиране на планката за стена

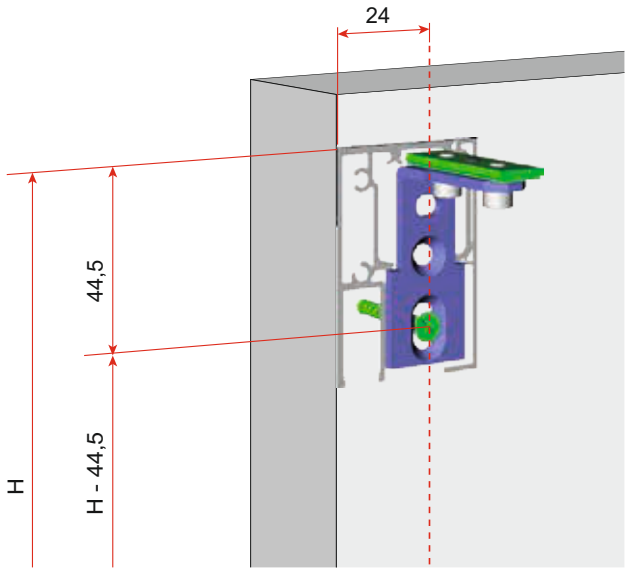

Поставяне на подовият водач в профила

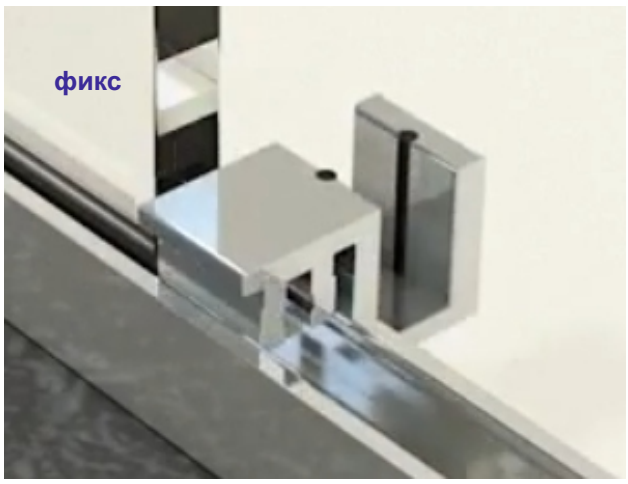

KSH Hadzhidimitrov
КСХ-Хаджидимитров ЕООД София, кв.Враждебна, ул. 3-та, 4 тел.: 02/ 943 45 34 www.obkov.com /e-mail: office@obkov.com

Елементи, които се поръчват допълнително при необходимост

арт. LG031.509.193.E3/00-1.5 - **48.00 лв/1.50 м**
арт. LG031.509.193.E3/00-2.2 - **82.00 лв/2.20 м**

Подов профил за фиксираното стъкло напълно подходящ за подовия водач в комплекта, както и с арт. 02-6003 като праг за под вратата. Полиран алуминий.

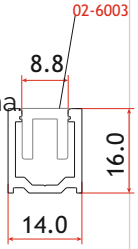

арт. 02-6007 - **95.00 лв/2.2 м**

Стенен профил за стъкло 8 мм, комплект с гума, без лепене на стъклото. Полиран алуминий. Дължина 2 200 мм.

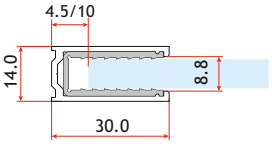

арт. LG03.509.192.E3/00-1.5 - **42.00 лв/1.50 м**
арт. LG03.509.192.E3/00-2.2 - **72.00 лв/2.20 м**

Допълнителен покриващ профил за отвора отдолу. Осигурява луксозна завършеност на релсата

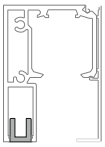

арт. 4444-APK.3M.200 - **32.70 лв/бр**

Дръжка с лепене 3М, 200x18 мм, алуминий, хром

обикновено се използват 2 броя дръжки

арт. 4444-NP001.64 - **17.50 лв/бр**

Дръжка с лепене 3М, едностранна, алуминий, хром

обикновено се използват 2 броя дръжки

арт. 4444-NP001.66 - **14.10 лв/бр**

Дръжка за 8 мм стъкло едностранна, алуминий, хром. Отвор на стъклото ф50 мм

обикновено се използват 2 броя дръжки

арт. 7777-1904/6-2.2 - **14.10 лв/2.2м**
арт. 7777-1904/6-2.5 - **17.80 лв/2.5м**

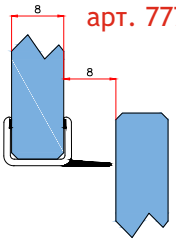

Уплътнение за плъзгане за 8 мм стъкло за между фикса и вратата

арт. 7777-1901.2500-180 - **40.00 лв/2,0 м**
арт. 7777-1901.2500-90 - **40.00 лв/2.2 м**

Комплект магнити за стъкло, плитки

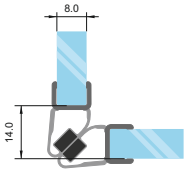

арт. 002-GLASSBUMP - **28.00 лв/м**

Уплътнител балон с лепене, 4 мм височина, на метър

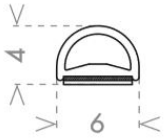

арт. 15.22.401 - **44.30 лв/2.5м**

Прозрачен праг, поликарбонатен, височина 10 мм

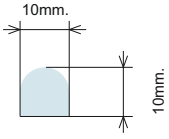

KSH Hadzhidimitrov
КСХ-Хаджидимитров ЕООД София, кв.Враждебна, ул. 3-та, 4 тел.: 02/ 943 45 34 www.obkov.com /e-mail: office@obkov.com

Комплект елементи за 1 врата с Плавно отваряне и затваряне, напълно съвместим със система Leglass

арт. 02-6062

Комплект колички за **1 врата с амортисьор**, 2 стопер/активатори, 2 планки за монтаж на стена, подов водач за стъкло 8 мм със захващане към профила на фиксираното стъкло, П-образна пластина за закриване на фугата (просвет) между стената и релсата.

X1

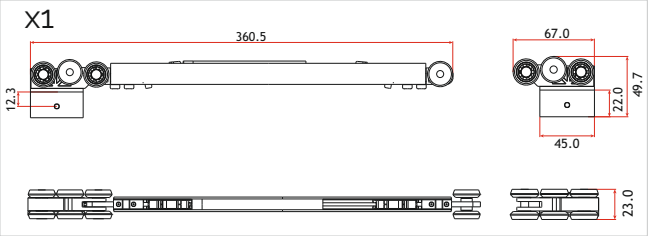

X1

X1

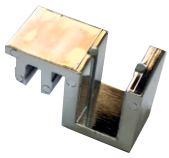

X2

X2

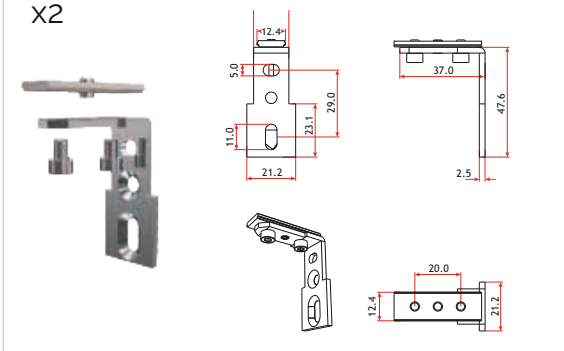

Комплектът изисква използването на профил за фиксиране на неподвижното стъкло към пода.

Позиция на стопер/активаторите на амортисьора за плавно отваряне и затваряне

минимална широчина на вратата 430 мм

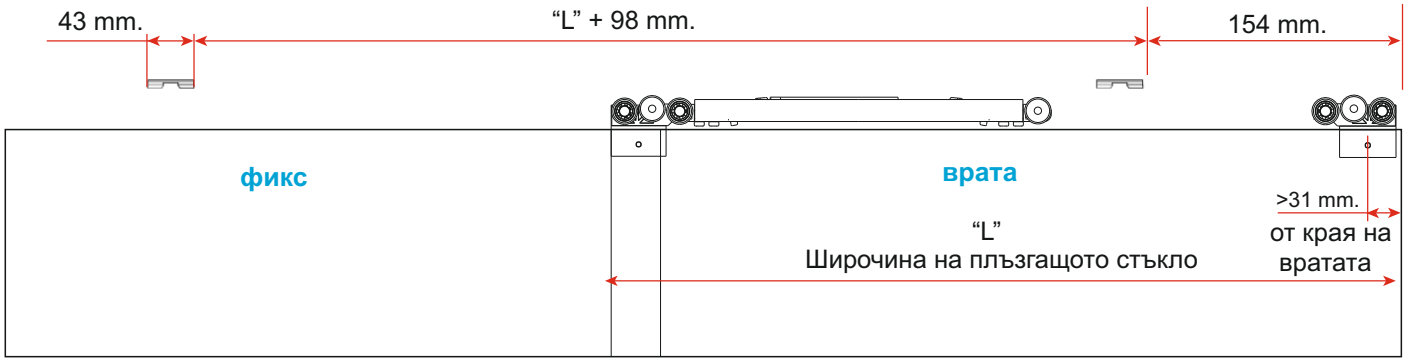

KSH Hadzhidimitrov
КСХ-Хаджидимитров ЕООД София, кв.Враждебна, ул. 3-та, 4 тел.: 02/ 943 45 34 www.obkov.com /e-mail: office@obkov.com

ТЕХНИЧЕСКА ЧАСТ

Изрези на стъклата при **Вариант 1** - стена-стена

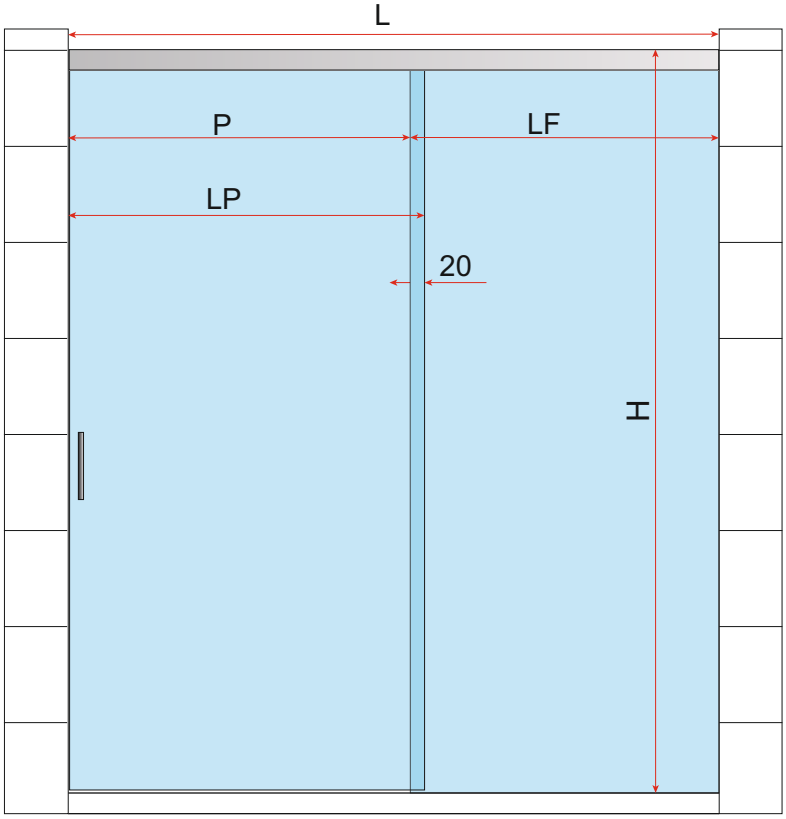

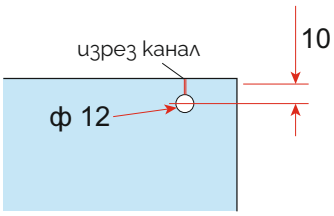

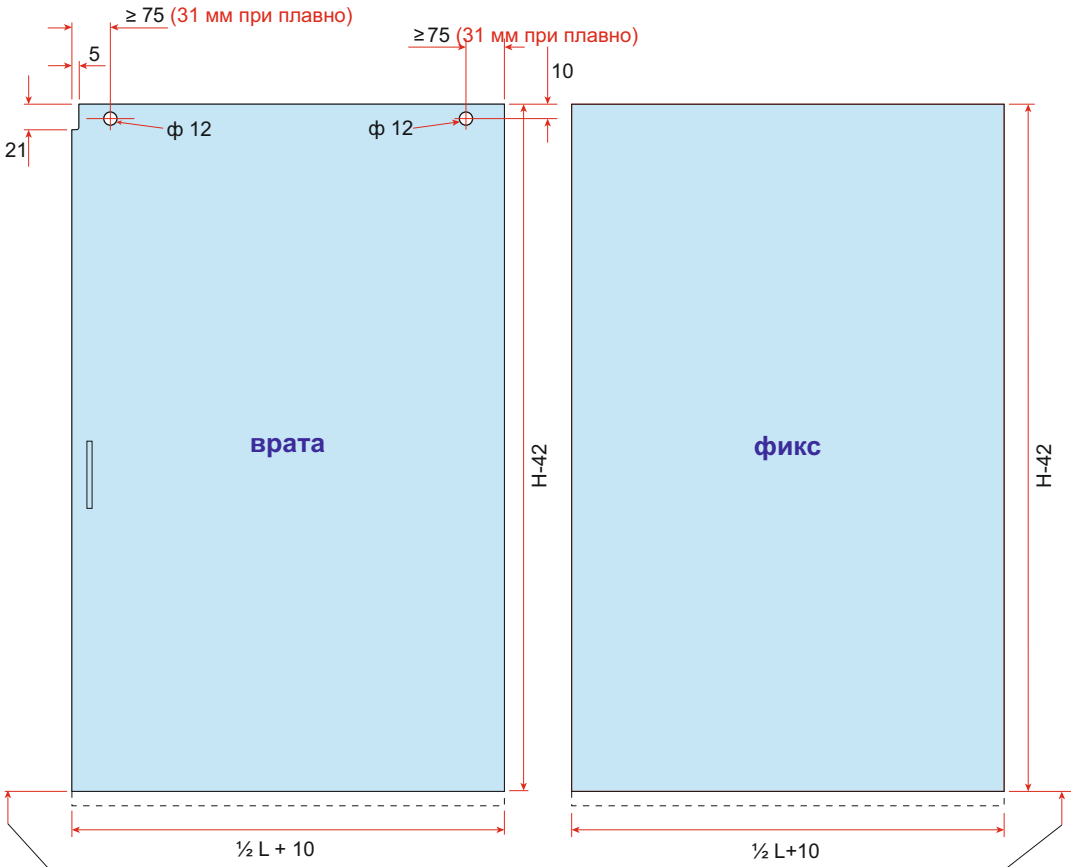

Предвидени 7.5 мм за подов вадач при вратите и 7,5 мм за профил и подложка при фиксовете

KSH Hadzhidimitrov
КСХ-Хаджидимитров ЕООД София, кв.Враждебна, ул. 3-та, 4 тел.: 02/ 943 45 34 www.obkov.com /e-mail: office@obkov.com

Изрези на стъклата при **Вариант 3** - стена-стъкло

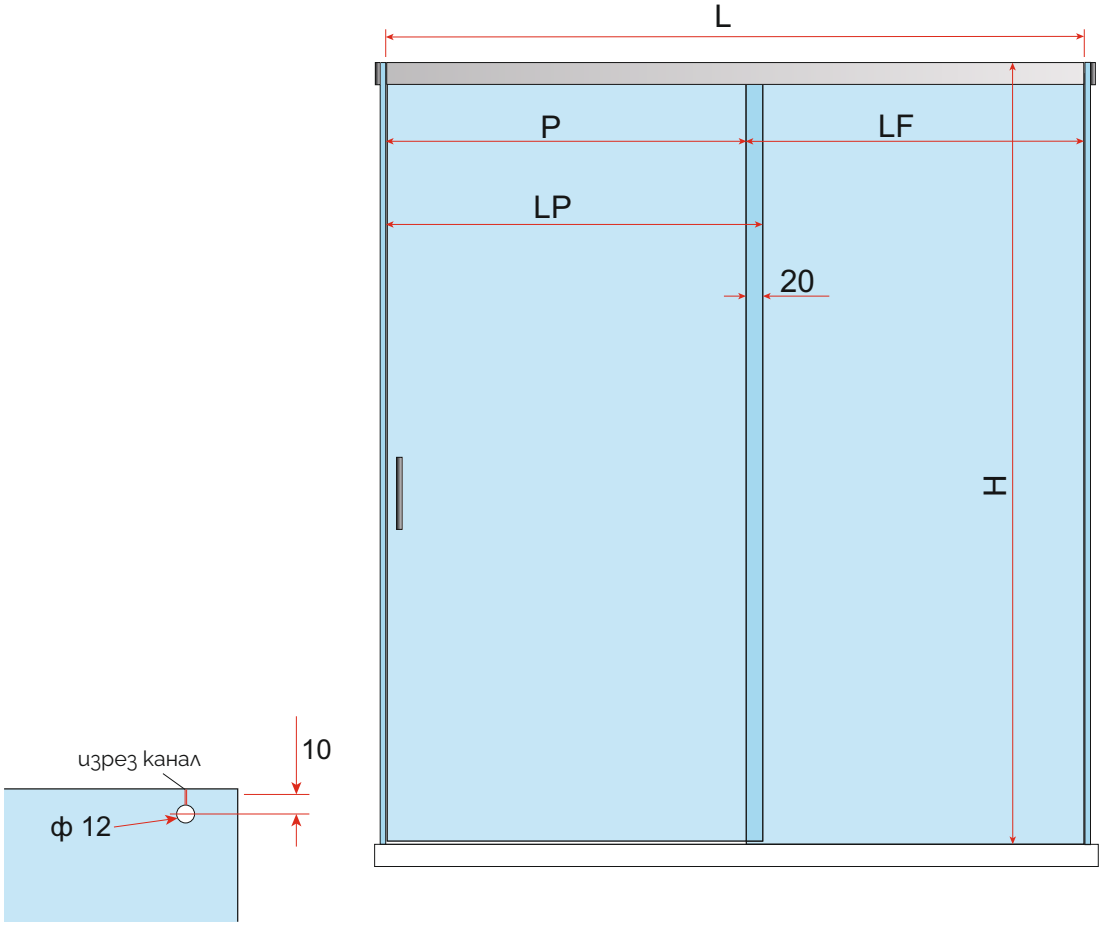

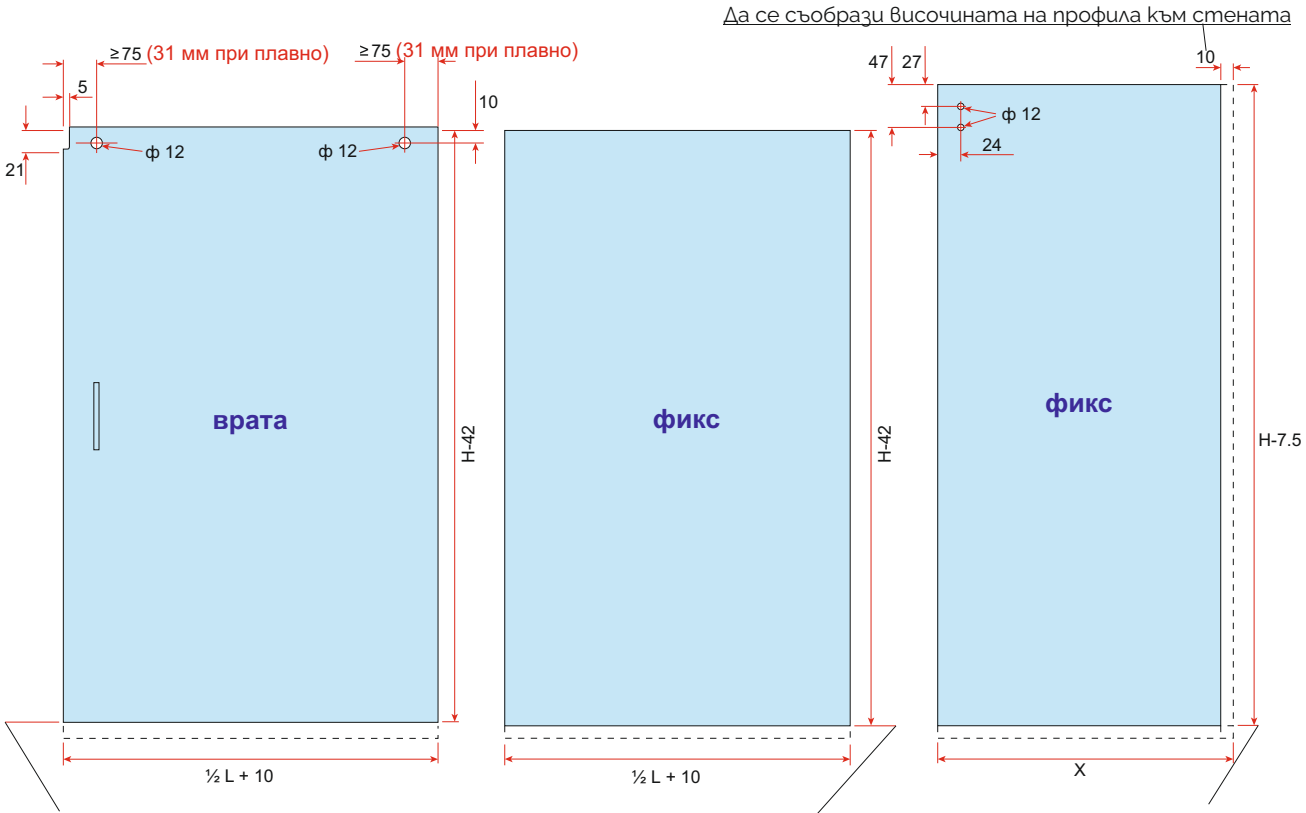

Предвидени 7.5 мм за подов вадач при вратите и 7,5 мм за профил и подложка при фиксовете

KSH Hadzhidimitrov
КСХ-Хаджидимитров ЕООД София, кв.Враждебна, ул. 3-та, 4 тел.: 02/ 943 45 34 www.obkov.com /e-mail: office@obkov.com

Изрези на стъклата при **Вариант 2** - стена-стена 90 градуса

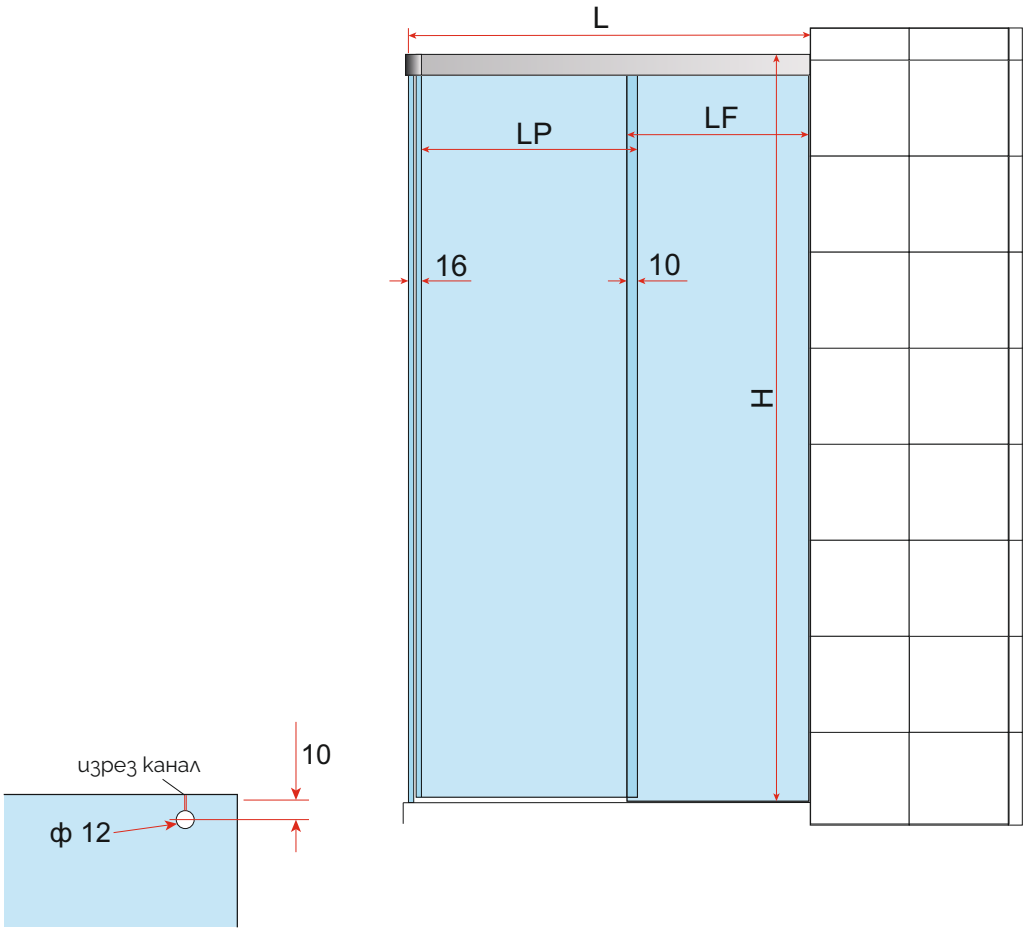

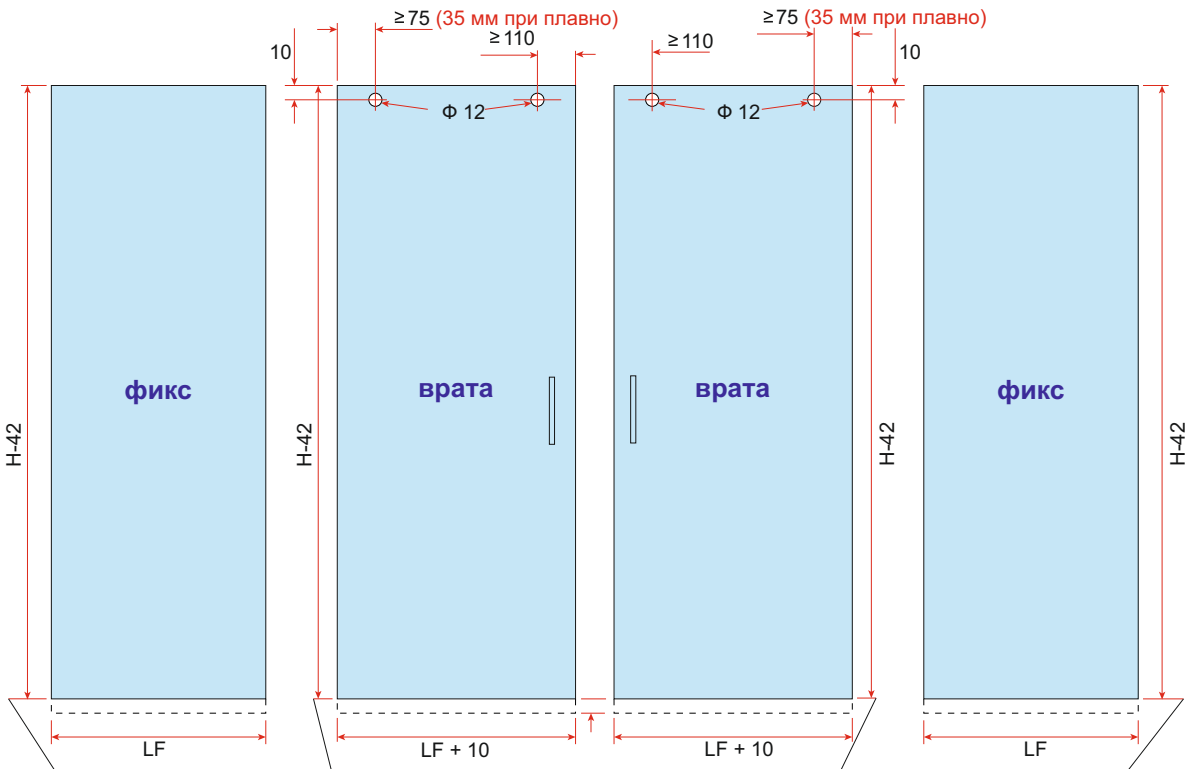

Предвидени 7.5 мм за подов вадач при вратите и 7.5 мм за профил и подложка при фиксовете

Система Cosmos

Плъзгаща система за душ кабина Космос 2,1 м.

За стъкла с дебелина 8-10 мм.
Максимална ширина на вратата 740 мм, до 35 кг.

Покритие: полиран алуминий
Код: 28.29.102-0
Цена: 464.40 лв с ДДС

Комплектът съдържа:
1 релса полиран алуминий; 1 профил (капак) за релса; 2 ролки за 1 врата; 1 подов водач; 2 държача фикс-релса; 2 стопера; 1 дръжка ф58 (за отвор ф48 мм); 1 крайна капачка; 1 планка за монтаж на стена.

(×1)

(×2)

(×1)

(×2)

(×2)

(×1)

(×1)

(×1)

KSH Hadzhidimitrov
КСХ-Хаджидимитров ЕООД София, кв.Враждебна, ул. 3-та, 4 тел.: 02/ 943 45 34 www.obkov.com /e-mail: office@obkov.com

Изрези на стъклата

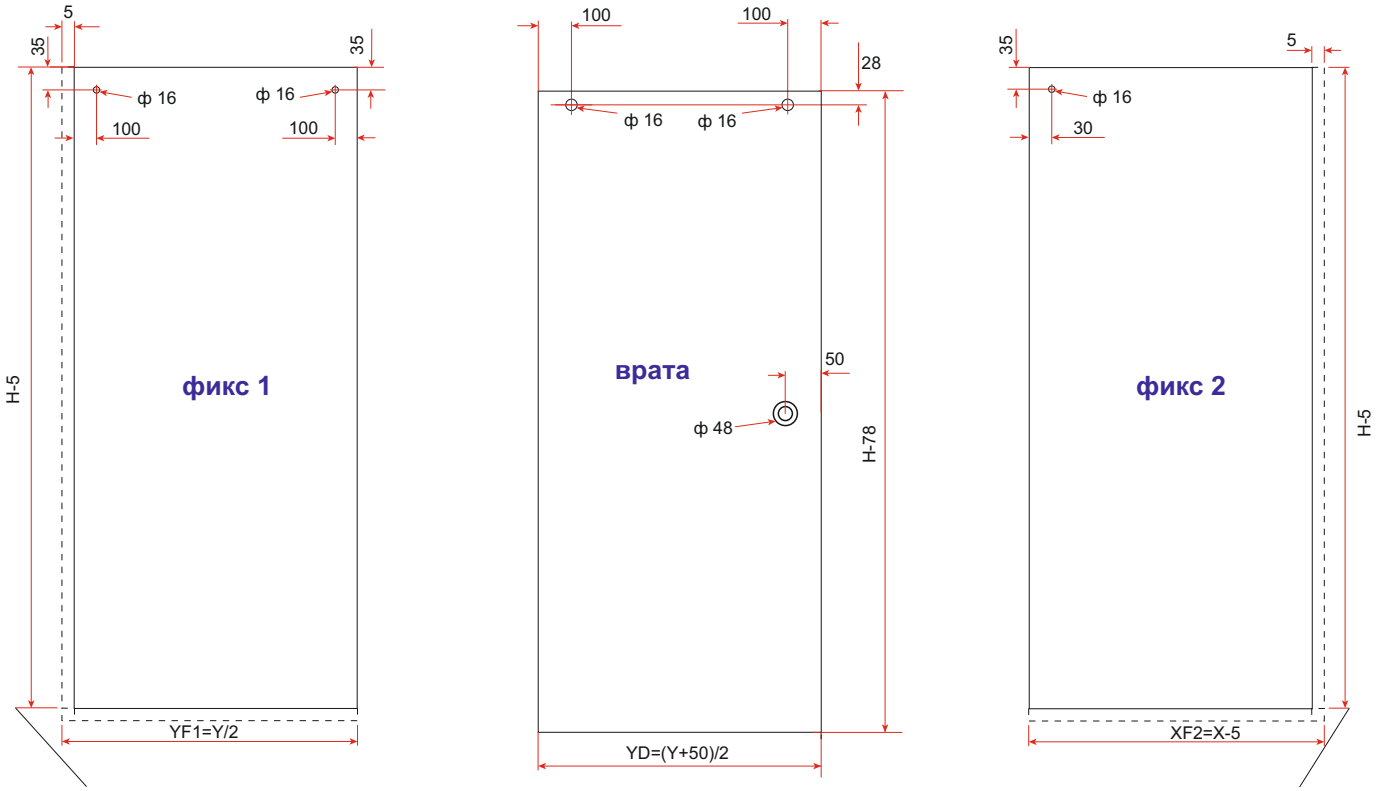

Предвидени 5 мм за профил и подложка при фиксовете